Чертеж на металлокаркас

Изделие: **Опора NZ-28 (H180) (изготовление)**

Заказ:

Кол-во: ___ **шт.**

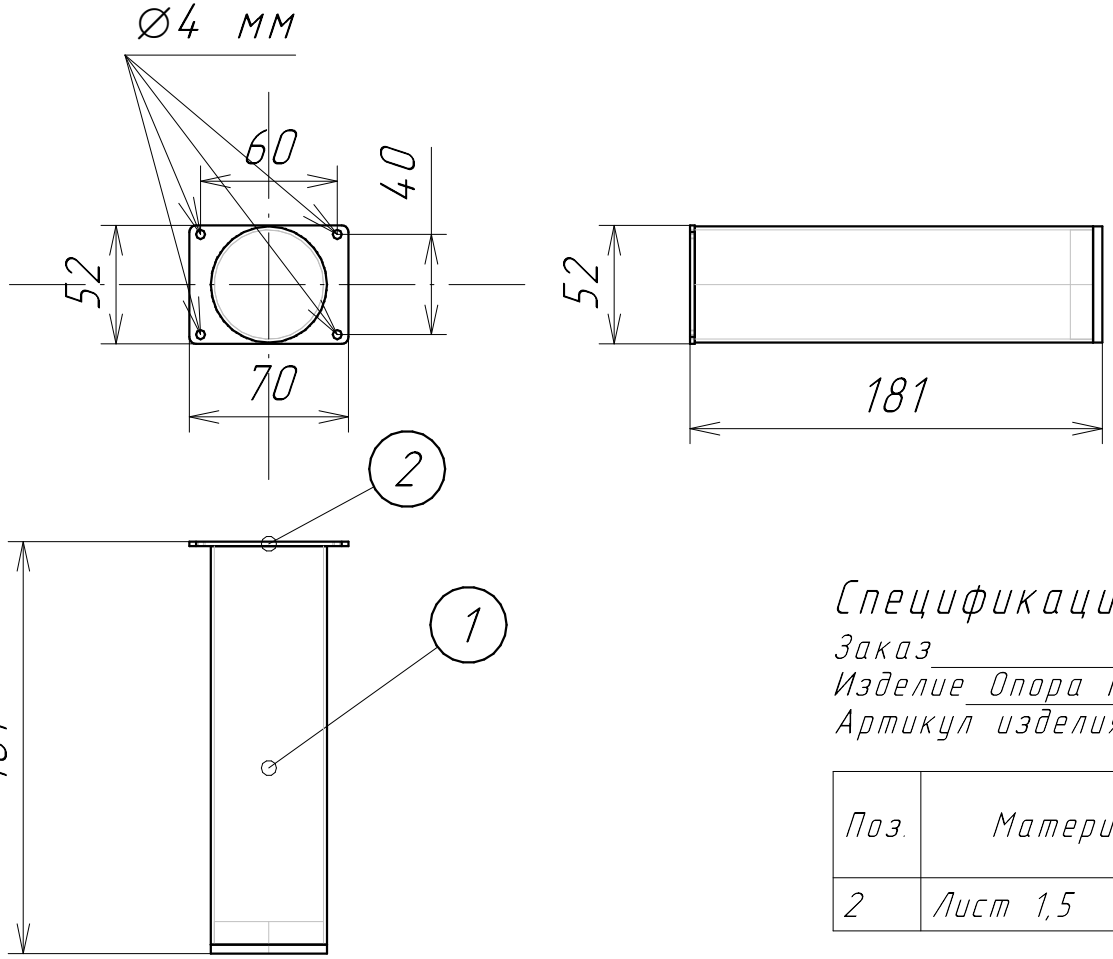

Спецификация на Лист 1,5

Заказ

Изделие Опора NZ-28 (H180) (изготовление)

Артикул изделия NZ-28 (H180)

Поз.	Материал	Кол-во	Размер	
			Длина	Ширина
2	Лист 1,5	1	70	52

Спецификация на крепеж, фурнитуру

Заказ

Изделие Опора NZ-28 (H180) (изготовление)

Артикул изделия NZ-28 (H180)

Поз.	Наименование	Кол-во
	Заглушка внутренняя для трубы D51 мм, черная	1

Спецификация на Труба круглая 51

Заказ

Изделие Опора NZ-28 (H180) (изготовление)

Артикул изделия NZ-28 (H180)

Поз.	Материал	Кол-во	Размер	
			Длина	Ширина
1	Труба круглая 51	1	175	